# PERNI SPECIALI A SCARICA DI CONDENSATORI ACCIAIO INOX
# STAINLESS STEEL CAPACITOR DISCHARGE COARSE THREADED STUDS
# GOUJONS SAPIN PAR DÉCHARGE DE CONDENSATEURS INOX
# GROBGEWINDEBOLZEN FÜR SPITZENZÜNDUNG ROSTFREIER STAHL
# PERNOS DE VARILLA PARA SOLDAR CON DESCARGA INOX

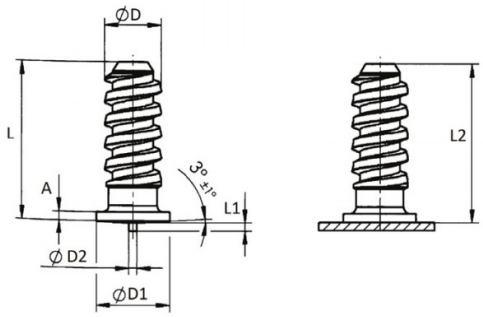


| D | L<br>+0,6 | D1 | D2<br>+/-0,08 | L1<br>+0,6 | A | L2 |
|---|---|---|---|---|---|---|
| Ø 5 | 18 | 6.5 | 0.75 | 0.8 | 1.4 - 0.6 | L1-0.3 |

Disegno di proprietà della Fixi S.r.l. - Non può essere copiato, riprodotto o comunicato a terze persone senza autorizzazione.
Drawing owned by Fixi S.r.l.- It cannot be copied, reproduced or communicated to third parties without permission.

**Disegnato da / Designed by:** Ufficio Tecnico
**Ufficio Tecnico / Tech Office:** tech@fixi.it

24/11/2026

**CODICE PRODOTTO / PART NUMBER**

03IXAN518

FIXI s.r.l. Via Bellardi 40/A
10146 - Torino (Italy)
www.fixi.it - info@fixi.it