FASTON SINGOLO A SCARICA DI CONDENSATORI ACCIAIO RAMATO
STEEL COPPER PLATED CAPACITOR DISCHARGE SINGLE FASTON
COSSE SIMPLE PAR DÉCHARGE DE CONDENSATEURS ACIER CUIVRÉ
FLACHSTECKER FÜR SPITZENZÜNDUNG STAHL VERKUPFERT
FASTON SIMPLE PARA SOLDAR CON DESCARGA ACERO COBREADO

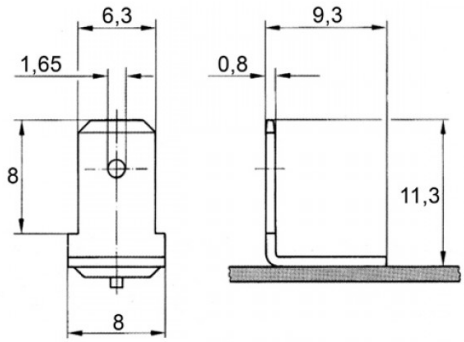



Disegno di proprietà della Fixi S.r.l. - Non può essere copiato, riprodotto o comunicato a terze persone senza autorizzazione.
Drawing owned by Fixi S.r.l.- It cannot be copied, reproduced or communicated to third parties without permission.

Disegnato da / Designed by: Ufficio Tecnico
Ufficio Tecnico / Tech Office: tech@fixi.it

26/11/2026

CODICE PRODOTTO / PART NUMBER

03ARFS

FIXI s.r.l. Via Bellardi 40/A
10146 - Torino (Italy)
www.fixi.it - info@fixi.it