FASTON SINGOLO A SCARICA DI CONDENSATORI ALLUMINIO
ALUMINIUM CAPACITOR DISCHARGE SINGLE FASTON
COSSE SIMPLE PAR DÉCHARGE DE CONDENSATEURS ALUMINIUM
FLACHSTECKER FÜR SPITZENZÜNDUNG ALUMINIUM
FASTON SIMPLE PARA SOLDAR CON DESCARGA ALUMINIO

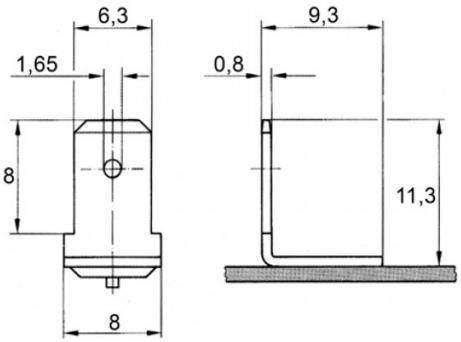

Disegno di proprietà della Fixi S.r.l. - Non può essere copiato, riprodotto o comunicato a terze persone senza autorizzazione.
Drawing owned by Fixi S.r.l.- It cannot be copied, reproduced or communicated to third parties without permission.

Disegnato da / Designed by: Ufficio Tecnico
Ufficio Tecnico / Tech Office: tech@fixi.it

25/11/2026

CODICE PRODOTTO / PART NUMBER

03ALFS

FIXI s.r.l. Via Bellardi 40/A
10146 - Torino (Italy)
www.fixi.it - info@fixi.it