FASTON DOPPIO A SCARICA DI CONDENSATORI ACCIAIO INOX
STAINLESS STEEL CAPACITOR DISCHARGE DOUBLE FASTON
COSSE DOUBLE PAR DÉCHARGE DE CONDENSATEURS INOX
DOPPEL FLACHSTECKER FÜR SPITZENZÜNDUNG ROSTFREIER STAHL
FASTON DOBLE PARA SOLDAR CON DESCARGA INOX

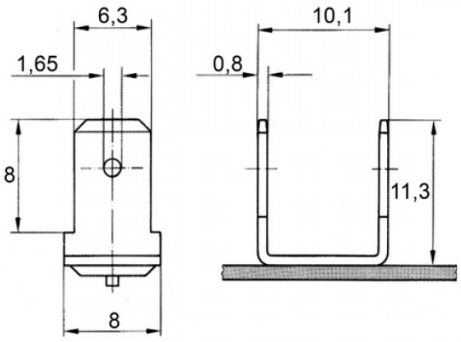

Disegno di proprietà della Fixi S.r.l. - Non può essere copiato, riprodotto o comunicato a terze persone senza autorizzazione.
Drawing owned by Fixi S.r.l.- It cannot be copied, reproduced or communicated to third parties without permission.

Disegnato da / Designed by: Ufficio Tecnico
Ufficio Tecnico / Tech Office: tech@fixi.it

24/11/2026

CODICE PRODOTTO / PART NUMBER

03IXFD

FIXI s.r.l. Via Bellardi 40/A
10146 - Torino (Italy)
www.fixi.it - info@fixi.it