FASTON DOPPIO A SCARICA DI CONDENSATORI OTTONE
BRASS CAPACITOR DISCHARGE DOUBLE FASTON
COSSE DOUBLE PAR DÉCHARGE DE CONDENSATEURS MESSING
DOPPEL FLACHSTECKER FÜR SPITZENZÜNDUNG MESSING
FASTON DOBLE PARA SOLDAR CON DESCARGA LATÓN

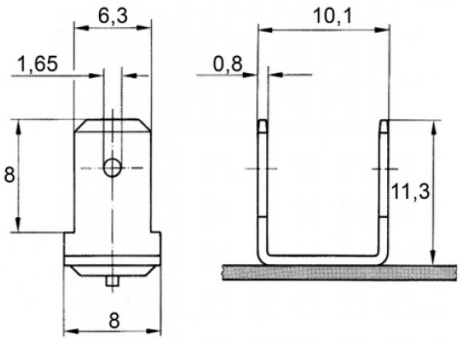

Disegno di proprietà della Fixi S.r.l. - Non può essere copiato, riprodotto o comunicato a terze persone senza autorizzazione.
Drawing owned by Fixi S.r.l.- It cannot be copied, reproduced or communicated to third parties without permission.

Disegnato da / Designed by: Ufficio Tecnico
Ufficio Tecnico / Tech Office: tech@fixi.it

24/11/2026

CODICE PRODOTTO / PART NUMBER

03CUFD

FIXI s.r.l. Via Bellardi 40/A
10146 - Torino (Italy)
www.fixi.it - info@fixi.it