RIVETTI MULTIFIX ALLUMINIO MG.2,5 / ACCIAIO ZINCATO - TESTA SVASATA

MULTIFIX BLIND RIVETS ALUMINIUM MG.2,5 / STEEL ZINC PLATED - COUNTERSUNK HEAD

RIVETS MULTIFIX ALUMINIUM MG.2,5 / ACIER ZINGUÉ - TÊTE FRAISÉE

MEHRBEREICHSBLINDNIETE ALUMINIUM MG.2,5 / STAHL VZ - SENKKOPF

REMACHES MULTIFIX ALUMINIO MG.2,5 / ACERO CINCADO - CABEZA AVELLANADA

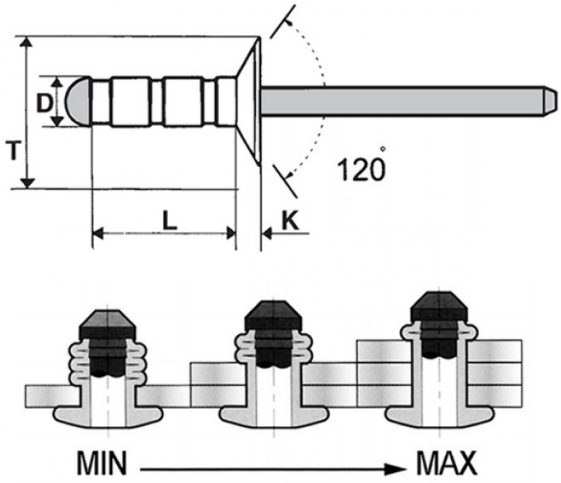



D +0,08/-0,15	L +1/-0,2	T max	K max	∅ hole			
3,2	9,5	6,7	1,3	3,3 - 3,4	2,5 - 6,5	900 N	700 N

BODY: ALUMINIUM **MANDREL**: STEEL ZINC PLATED

Disegno di proprietà della Fixi S.r.l. - Non può essere copiato, riprodotto o comunicato a terze persone senza autorizzazione.
Drawing owned by Fixi S.r.l.- It cannot be copied, reproduced or communicated to third parties without permission.

Disegnato da / Designed by: Ufficio Tecnico
Ufficio Tecnico / Tech Office: tech@fixi.it

26/11/2026

CODICE PRODOTTO / PART NUMBER

01MXAL3210TS

FIXI s.r.l. Via Bellardi 40/A
10146 - Torino (Italy)
www.fixi.it - info@fixi.it