RIVETTI RULLATI ALLUMINIO / ACCIAIO ZINCATO - TESTA TONDA

GROOVED RIVETS ALUMINIUM / STEEL ZINC PLATED - DOME HEAD

RIVETS CANNELÉS ALUMINIUM / ACIER ZINGUÉ - TÊTE PLATE

GERILLTE BLINDNIETE ALUMINIUM / STAHL VZ - FLACHKOPF

REMACHES RANURADOS ALUMINIO / ACERO CINCADO - CABEZA ALOMADA

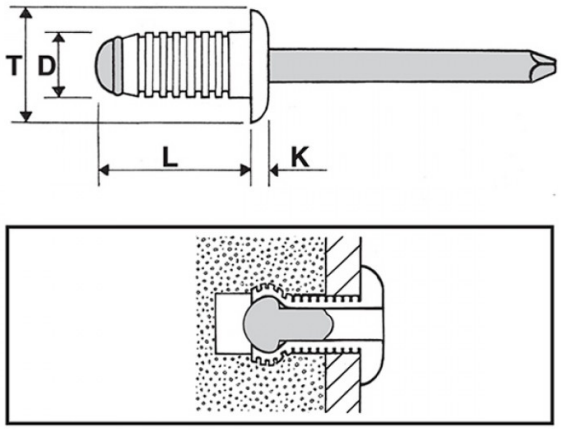



D +0,08/-0,15	L +1/-0,2	T max	K max	∅ hole			
4,8	12	10,1	2	5,1 - 5,2	8	1575 N	1185 N

BODY: ALUMINIUM **MANDREL**: STEEL ZINC PLATED

Disegno di proprietà della Fixi S.r.l. - Non può essere copiato, riprodotto o comunicato a terze persone senza autorizzazione.
Drawing owned by Fixi S.r.l.- It cannot be copied, reproduced or communicated to third parties without permission.

Disegnato da / Designed by: Ufficio Tecnico
Ufficio Tecnico / Tech Office: tech@fixi.it

28/11/2026

CODICE PRODOTTO / PART NUMBER

01ALRUL4812TT

FIXI s.r.l. Via Bellardi 40/A
10146 - Torino (Italy)
www.fixi.it - info@fixi.it