BUSSOLE AUTOFILETTANTI - ACCIAIO INOX
SELF-TAPPING THREADED INSERTS - STAINLESS STEEL
INSERTS FILETÉS AUTOTARAUDEURS - ACIER INOX
GEWINDE - EINSÄTZE
INSERTOS AUTO ROSCANTES - INOX

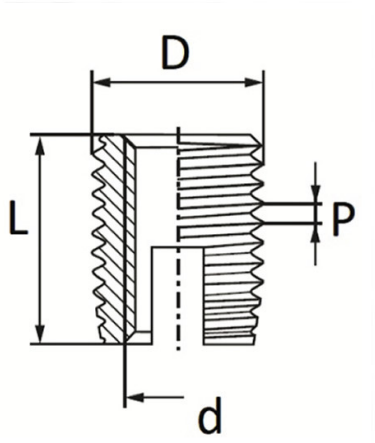

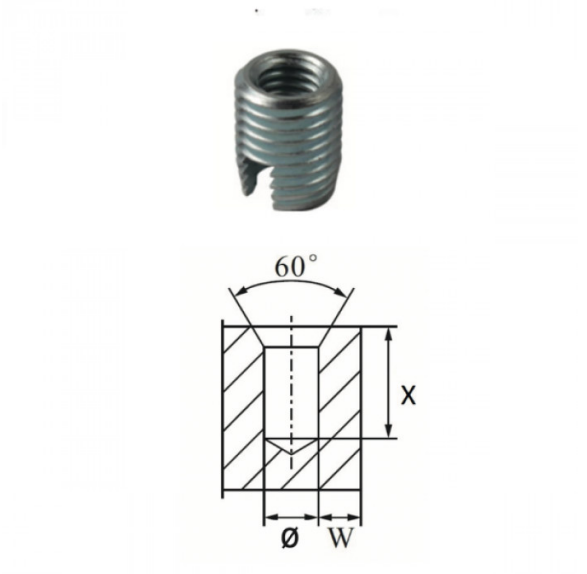

d Internal thread	D Ext. diam.	P*	ø hole metals	ø hole hard plastic	X	L
M10 x 1,5	12	1,5	11,2 - 11,4	10,9 - 11,2	18	15

MATERIALE / MATERIAL: Acciaio inox / Stainless Steel

Disegno di proprietà della Fixi S.r.l. - Non può essere copiato, riprodotto o comunicato a terze persone senza autorizzazione.
Drawing owned by Fixi S.r.l.- It cannot be copied, reproduced or communicated to third parties without permission.

Disegnato da / Designed by: Ufficio Tecnico
Ufficio Tecnico / Tech Office: tech@fixi.it

23/11/2026

CODICE PRODOTTO / PART NUMBER

83IXF303M10

FIXI s.r.l. Via Bellardi 40/A
10146 - Torino (Italy)
www.fixi.it - info@fixi.it