INSERTI FILETTATI SEMIESAGONALI INOX A4 - TESTA TONDA

SEMI-HEXAGONAL A4 STAINLESS STEEL THREADED INSERTS - FLAT HEAD

INSERTS FILETÉS CRANTÉS CYLINDRIQUES ACIER INOX A4- TÊTE CYLINDRIQUE

BLINDNIETMUTTERN TEILSECHSKANT EDELSTAHL A4 - FLACHKOPF

TUERCAS REMACHABLES SEMI-HEXAGONALES INOX A4 - CABEZA PLANA

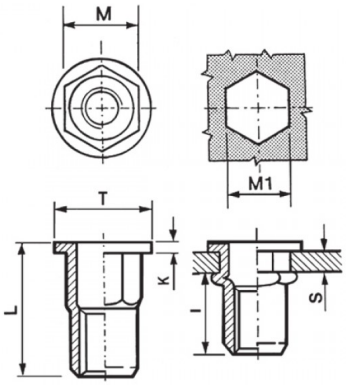

	S GRIP	D		T +/-0,5	K +/-0,15	L +/-0,5	I ~	
M8	1,0-3,5	10,9	11	16	1,5	18	10	26

MATERIAL: STAINLESS STEEL A4

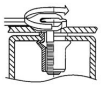 MAX TIGHTENING TORQUE (Nm)	 PULL-OUT FORCE (N)	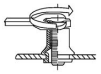 TORQUE TO TURN (Nm)	 SHEAR FORCE (N)
26	25000	5,5	4400

Disegno di proprietà della Fixi S.r.l. - Non può essere copiato, riprodotto o comunicato a terze persone senza autorizzazione.
Drawing owned by Fixi S.r.l.- It cannot be copied, reproduced or communicated to third parties without permission.

Disegnato da / Designed by: Ufficio Tecnico
Ufficio Tecnico / Tech Office: tech@fixi.it

23/11/2026

CODICE PRODOTTO / PART NUMBER

85IXA4ITTSEM08C

FIXI s.r.l. Via Bellardi 40/A
10146 - Torino (Italy)
www.fixi.it - info@fixi.it