INSERTI FILETTATI SEMIESAGONALI INOX A4 - TESTA TONDA

SEMI-HEXAGONAL A4 STAINLESS STEEL THREADED INSERTS - FLAT HEAD

INSERTS FILETÉS CRANTÉS CYLINDRIQUES ACIER INOX A4- TÊTE CYLINDRIQUE

BLINDNIETMUTTERN TEILSECHSKANT EDELSTAHL A4 - FLACHKOPF

TUERCAS REMACHABLES SEMI-HEXAGONALES INOX A4 - CABEZA PLANA

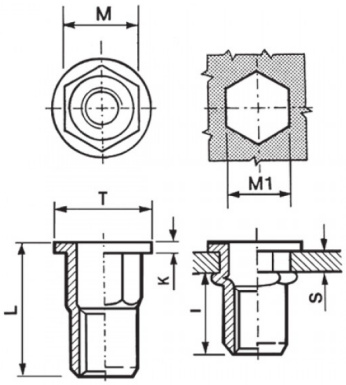

	S GRIP	M +/-0,07/-0,1	M1 0,1/-0	T +/-0,5	K +/-0,15	L +/-0,5	I ~	
M3	0,5 - 1,5	4,9	5	8	0,8	9	6	2

MATERIAL: STAINLESS STEEL A4

MAX TIGHTENING TORQUE (Nm)	PULL-OUT FORCE (N)	TORQUE TO TURN (Nm)	SHEAR FORCE (N)
2	3900	0,5	900

Disegno di proprietà della Fixi S.r.l. - Non può essere copiato, riprodotto o comunicato a terze persone senza autorizzazione.
Drawing owned by Fixi S.r.l.- It cannot be copied, reproduced or communicated to third parties without permission.

Disegnato da / Designed by: Ufficio Tecnico
Ufficio Tecnico / Tech Office: tech@fixi.it

23/11/2026

CODICE PRODOTTO / PART NUMBER

85IXA4ITTSEM03C

FIXI s.r.l. Via Bellardi 40/A
10146 - Torino (Italy)
www.fixi.it - info@fixi.it