INSERTI FILETTATI SEMIESAGONALI INOX A4 - TESTA TONDA

SEMI-HEXAGONAL A4 STAINLESS STEEL THREADED INSERTS - FLAT HEAD

INSERTS FILETÉS CRANTÉS CYLINDRIQUES ACIER INOX A4- TÊTE CYLINDRIQUE

BLINDNIETMUTTERN TEILSECHSKANT EDELSTAHL A4 - FLACHKOPF

TUERCAS REMACHABLES SEMI-HEXAGONALES INOX A4 - CABEZA PLANA

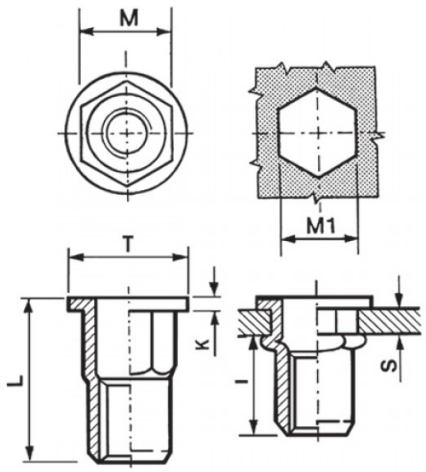

	S GRIP	M +/-0,07/-0,1	M1 0,1/-0	T +/-0,5	K +/-0,15	L +/-0,5	I ~	
M12	1,0 - 4,0	15,9	16	23	2	28	18	80

MATERIAL: STAINLESS STEEL A4

Disegno di proprietà della Fixi S.r.l. - Non può essere copiato, riprodotto o comunicato a terze persone senza autorizzazione.
Drawing owned by Fixi S.r.l.- It cannot be copied, reproduced or communicated to third parties without permission.

Disegnato da / Designed by: Ufficio Tecnico
Ufficio Tecnico / Tech Office: tech@fixi.it

24/11/2026

CODICE PRODOTTO / PART NUMBER

85IXA4ITTSEM12C16

FIXI s.r.l. Via Bellardi 40/A
10146 - Torino (Italy)
www.fixi.it - info@fixi.it