VITI PER PLASTICA SENZA PUNTA TIPO FXTCTX

SCREWS WITH BLUNT TIP FOR PLASTIC FXTCTX TYPE

VIS À BOUT PLAT POUR PLASTIQUE TYPE FXTCTX

SCHRAUBEN OHNE SPITZE FÜR KUNSTSTOFF TYP FXTCTX

TORNILLOS METALICOS SIN PUNTA PARA FIJAR EN PLASTICO TIPO FXTCTX

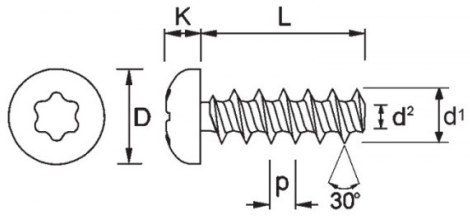

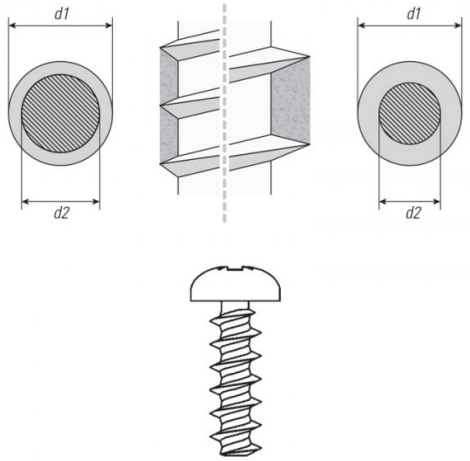

d1 ø	L	d2	p	Foro	D	K	Impronta Esalobata
3	12	1.66	1.34	2.10 - 2.55	5.6	2.1	T 10

MATERIALE / MATERIAL : FERRO / STEEL

Disegno di proprietà della Fixi S.r.l. - Non può essere copiato, riprodotto o comunicato a terze persone senza autorizzazione.
Drawing owned by Fixi S.r.l.- It cannot be copied, reproduced or communicated to third parties without permission.

Disegnato da / Designed by: Ufficio Tecnico
Ufficio Tecnico / Tech Office: tech@fixi.it

01/09/2025

CODICE PRODOTTO / PART NUMBER

13TCTX3012ZB

FIXI s.r.l. Via Bellardi 40/A
10146 - Torino (Italy)
www.fixi.it - info@fixi.it