**INSERTI FILETTATI CILINDRICI GODRONATI INOX A4- TESTA SVASATA**

**KNURLED A4 STAINLESS STEEL CYLINDRICAL THREADED INSERTS - COUNTERSUNK HEAD**

**INSERTS FILETÉS CRANTÉS CYLINDRIQUES ACIER INOX A4 - TÊTE FRAISÉE**

**BLINDNIETMUTTERN RUNDSCHAFT GERÄNDELT EDELSTAHL A4 - SENKKOPF**

**TUERCAS REMACHABLES CILINDRICAS ESTRIADAS INOX A4 - CABEZA AVELLANADA**

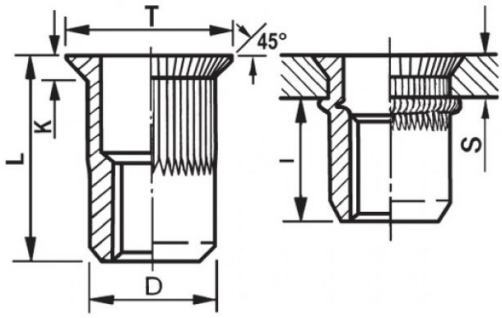




**ZIGRINATO SOTTO LA TESTA**
**KNURLED UNDERNEATH THE HEAD**

| | S | D<br>+0.07/-0.1 | | T<br>+/-0,5 | K<br>+/-0.15 | L<br>+/-0,5 | I<br>~ | |
|---|---|---|---|---|---|---|---|---|
| M3 | 1,5 - 2 | 4,9 | 5 | 8 | 1,7 | 9 | 6 | 1 |

**MATERIAL:** STAINLESS STEEL A4

Disegno di proprietà della Fixi S.r.l. - Non può essere copiato, riprodotto o comunicato a terze persone senza autorizzazione.
Drawing owned by Fixi S.r.l.- It cannot be copied, reproduced or communicated to third parties without permission.

**Disegnato da / Designed by:** Ufficio Tecnico
**Ufficio Tecnico / Tech Office:** tech@fixi.it

23/11/2026

**CODICE PRODOTTO / PART NUMBER**

85IXA4ITSGM03C

FIXI s.r.l. Via Bellardi 40/A
10146 - Torino (Italy)
www.fixi.it - info@fixi.it