# BUSSOLE AUTOFILETTANTI TIPO F318 - FORI APERTI

# SELF-TAPPING THREADED INSERTS F318 TYPE - OPEN HOLES

# DOUILLES AUTOTARAUDEUSES TYPE F318 - TROUS OUVERTS

# SELBSTSCHNEIDENDE GEWINDEBUCHSEN TYP F318 - OFFENE LÖCHER

# INSERTOS ROSCADOS AUTOTALADRANTES TIPO F318 - AGUJEROS ABIERTOS

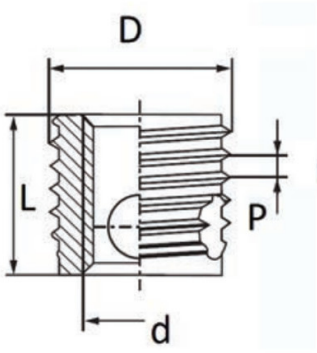


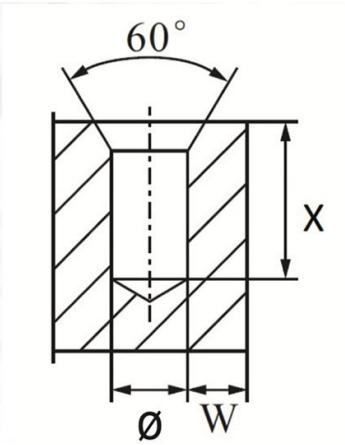


| d<br>Internal thread | D<br>External thread | P* | ø hole<br>metals | ø hole<br>hard plastic | X | L |
|---|---|---|---|---|---|---|
| M4X0,7 | 6,5 | 0,8 | 6,1-6,2 | 6,0-6,1 | 8 | 6 |

**MATERIALE/MATERIALS**: Acciaio temprato, zincato / Case-hardened zinc plated steel

Disegno di proprietà della Fixi S.r.l. - Non può essere copiato, riprodotto o comunicato a terze persone senza autorizzazione.
Drawing owned by Fixi S.r.l.- It cannot be copied, reproduced or communicated to third parties without permission.

**Disegnato da / Designed by:** Ufficio Tecnico
**Ufficio Tecnico / Tech Office:** tech@fixi.it

26/11/2026

**CODICE PRODOTTO / PART NUMBER**

83ACF318M04-C

FIXI s.r.l. Via Bellardi 40/A
10146 - Torino (Italy)
www.fixi.it - info@fixi.it