BUSSOLE AUTOFILETTANTI TIPO F318 - FORI APERTI

SELF-TAPPING THREADED INSERTS F318 TYPE - OPEN HOLES

DOUILLES AUTOTARAUDEUSES TYPE F318 - TROUS OUVERTS

SELBSTSCHNEIDENDE GEWINDEBUCHSEN TYP F318 - OFFENE LÖCHER

INSERTOS ROSCADOS AUTOTALADRANTES TIPO F318 - AGUJEROS ABIERTOS

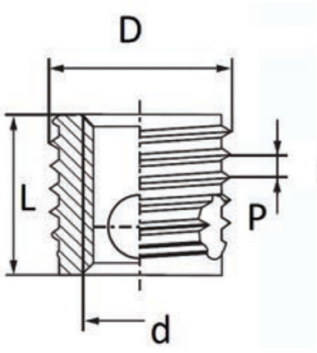

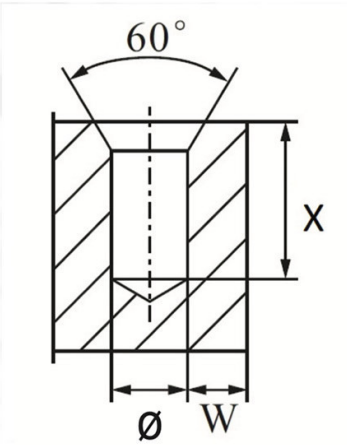

d Internal thread	D External thread	P*	ø hole metals	ø hole hard plastic	X	L
M5X0,8	8	1	7,6-7,7	7,4-7,6	13	10

MATERIALE/MATERIALS: Acciaio temprato, zincato / Case-hardened zinc plated steel

Disegno di proprietà della Fixi S.r.l. - Non può essere copiato, riprodotto o comunicato a terze persone senza autorizzazione.
Drawing owned by Fixi S.r.l.- It cannot be copied, reproduced or communicated to third parties without permission.

Disegnato da / Designed by: Ufficio Tecnico
Ufficio Tecnico / Tech Office: tech@fixi.it

26/11/2026

CODICE PRODOTTO / PART NUMBER

83ACF318M05-L

FIXI s.r.l. Via Bellardi 40/A
10146 - Torino (Italy)
www.fixi.it - info@fixi.it