BUSSOLE AUTOFILETTANTI TIPO F318 - FORI APERTI

SELF-TAPPING THREADED INSERTS F318 TYPE - OPEN HOLES

DOUILLES AUTOTARAUDEUSES TYPE F318 - TROUS OUVERTS

SELBSTSCHNEIDENDE GEWINDEBUCHSEN TYP F318 - OFFENE LÖCHER

INSERTOS ROSCADOS AUTOTALADRANTES TIPO F318 - AGUJEROS ABIERTOS

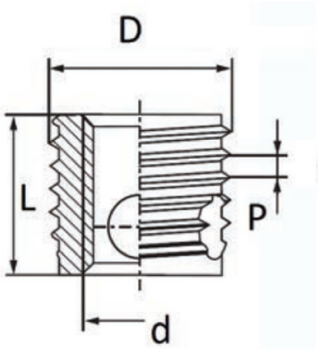



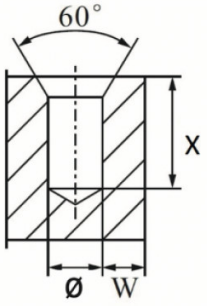

d Internal thread	D External thread	P*	ø hole metals	ø hole hard plastic	X	L
M8X1,25	12	1,5	11,3-11,5	11,1-11,3	17	14

MATERIALE / MATERIAL: Acciaio inox / Stainless Steel

Disegno di proprietà della Fixi S.r.l. - Non può essere copiato, riprodotto o comunicato a terze persone senza autorizzazione.
Drawing owned by Fixi S.r.l.- It cannot be copied, reproduced or communicated to third parties without permission.

Disegnato da / Designed by: Ufficio Tecnico
Ufficio Tecnico / Tech Office: tech@fixi.it

23/11/2026

CODICE PRODOTTO / PART NUMBER

83IXF318M08-L

FIXI s.r.l. Via Bellardi 40/A
10146 - Torino (Italy)
www.fixi.it - info@fixi.it