# BUSSOLE AUTOFILETTANTI TIPO F318 - FORI APERTI

# SELF-TAPPING THREADED INSERTS F318 TYPE - OPEN HOLES

# DOUILLES AUTOTARAUDEUSES TYPE F318 - TROUS OUVERTS

# SELBSTSCHNEIDENDE GEWINDEBUCHSEN TYP F318 - OFFENE LÖCHER

# INSERTOS ROSCADOS AUTOTALADRANTES TIPO F318 - AGUJEROS ABIERTOS

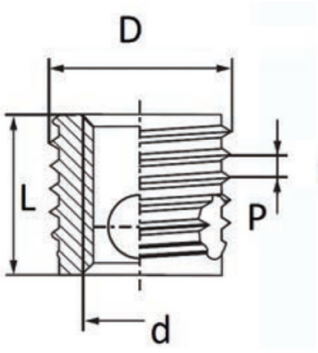




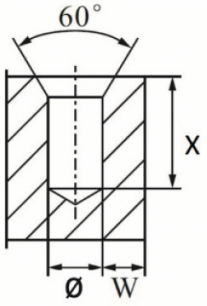


| d<br>Internal thread | D<br>External thread | P* | ø hole<br>metals | ø hole<br>hard plastic | X | L |
|---|---|---|---|---|---|---|
| M16x2,0 | 20 | 2 | 19,2-19,4 | 19,0-19,2 | 28 | 24 |

**MATERIALE / MATERIAL**: Acciaio inox / Stainless Steel

Disegno di proprietà della Fixi S.r.l. - Non può essere copiato, riprodotto o comunicato a terze persone senza autorizzazione.
Drawing owned by Fixi S.r.l.- It cannot be copied, reproduced or communicated to third parties without permission.

**Disegnato da / Designed by:** Ufficio Tecnico
**Ufficio Tecnico / Tech Office:** tech@fixi.it

23/11/2026

**CODICE PRODOTTO / PART NUMBER**

83IXF318M16-L

FIXI s.r.l. Via Bellardi 40/A
10146 - Torino (Italy)
www.fixi.it - info@fixi.it