# PERNI A SALDARE AD ARCO SOLLEVATO CON FERULA CERAMICA
# DRAWN-ARC STUDS WITH CERAMIC FERRULES
# GOUJONS À SOUDER AVEC BAGUES REFRACTAIRES
# HUBZÜNDUNG BOLZEN MIT KERAMIK RINGE
# PERNOS SOLDADURA ARCO CON FERULA CERAMICA

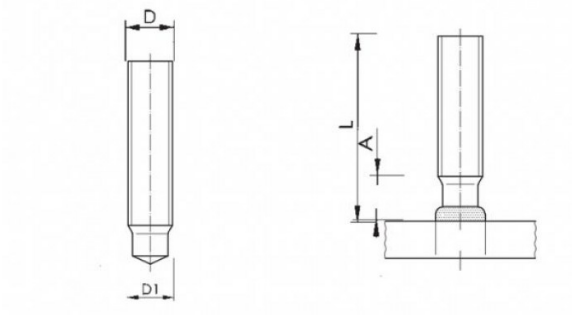


**DIN EN ISO 13918**

**RF - KSR**

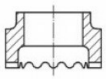

| Diametro *Diameter* | Codice *Code* |
|---|---|
| **M6** | 03KSR-F06 |
| **M8** | 03KSR-F08 |
| **M10** | 03KSR-F10 |
| **M12** | 03KSR-F12 |

NON VENDIBILI SEPARATAMENTE DAI PERNI
*NOT TO BE SOLD SEPARATELY FROM THE STUDS*

| D | L | D1 | A |
|---|---|---|---|
| M10 | 60 | 7,9 | 5,0 |

Disegno di proprietà della Fixi S.r.l. - Non può essere copiato, riprodotto o comunicato a terze persone senza autorizzazione.
Drawing owned by Fixi S.r.l.- It cannot be copied, reproduced or communicated to third parties without permission.

**Disegnato da / Designed by:** Ufficio Tecnico
**Ufficio Tecnico / Tech Office:** tech@fixi.it

24/11/2026

**CODICE PRODOTTO / PART NUMBER**

03IXPR1060MR

FIXI s.r.l. Via Bellardi 40/A
10146 - Torino (Italy)
www.fixi.it - info@fixi.it