PIASTRINA CON DISTANZIALE FILETTATO FXDFC CIECO
PLATE WITH THREADED BUSH FXDFC BLIND

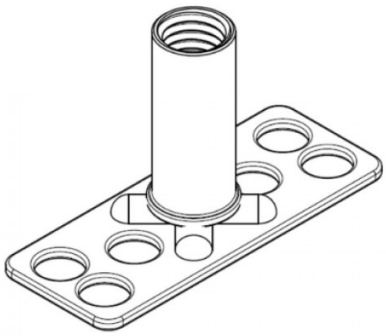

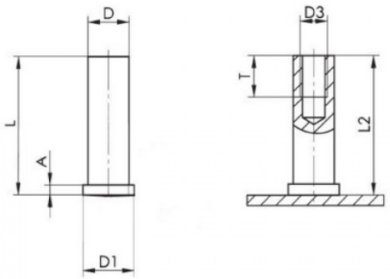

D3	D +/-0,1	L +0,3	D1 +/-0,2	A	T +0,5	L2	Dimensione
M8	10,8	16	11.6	0,6-1,8	10	L-0,3	38x15mm

DADO: INOX A4

PIASTRINA: INOX A4

Disegno di proprietà della Fixi S.r.l. - Non può essere copiato, riprodotto o comunicato a terze persone senza autorizzazione.
Drawing owned by Fixi S.r.l.- It cannot be copied, reproduced or communicated to third parties without permission.

Disegnato da / Designed by: Ufficio Tecnico
Ufficio Tecnico / Tech Office: tech@fixi.it

03/07/2025

CODICE PRODOTTO / PART NUMBER

84IXA4DFC3815RM08-16

FIXI s.r.l. Via Bellardi 40/A
10146 - Torino (Italy)
www.fixi.it - info@fixi.it