RIVETTI STRUTTURALI INOX 304 / INOX 304 - TESTA TONDA

STRUCTURAL BLIND RIVETS STEEL ZINC PLATED / STEEL ZINC PLATED - DOME HEAD

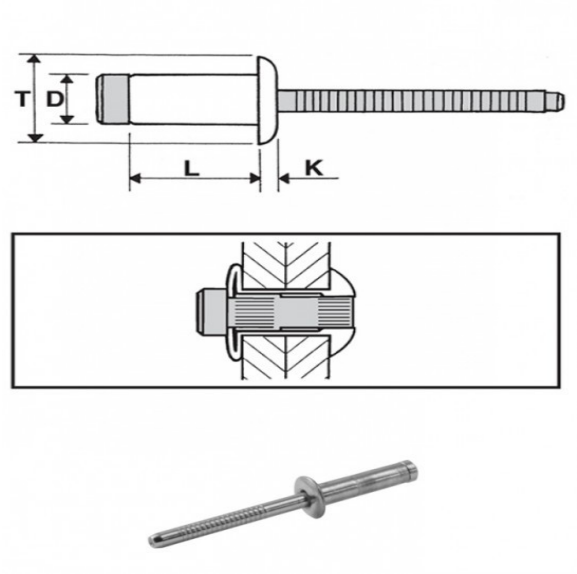

D +0,08/-0,15	L +1/-0,2	T	K max	∅ hole			
6,4	16	13,4	3,1	5 - 9	5 - 9	8000N	14000N

BODY: STAINLESS STEEL A2

MANDREL: STAINLESS STEEL A2

Disegno di proprietà della Fixi S.r.l. - Non può essere copiato, riprodotto o comunicato a terze persone senza autorizzazione.
Drawing owned by Fixi S.r.l.- It cannot be copied, reproduced or communicated to third parties without permission.

Disegnato da / Designed by: Ufficio Tecnico
Ufficio Tecnico / Tech Office: tech@fixi.it

26/11/2026

CODICE PRODOTTO / PART NUMBER

01MBX6416TTIXMX

FIXI s.r.l. Via Bellardi 40/A
10146 - Torino (Italy)
www.fixi.it - info@fixi.it