INSERTI FILETTATI SEMIESAGONALI ACCIAIO - TESTA TONDA

SEMI-HEXAGONAL STEEL THREADED INSERTS - FLAT HEAD

INSERTS FILETÉS SEMI-HEXAGONAUX ACIER - TÊTE CYLINDRIQUE

BLINDNIETMUTTERN TEILSECHSKANT STAHL- FLACHKOPF

TUERCAS REMACHABLES SEMI-HEXAGONALES ACERO - CABEZA PLANA

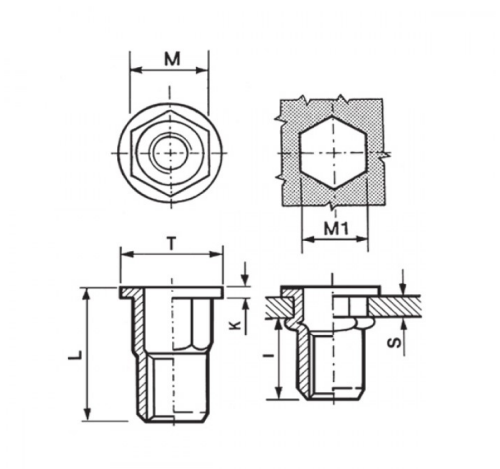



	S GRIP	M +0,07-0,1	M1 +0,1/-0	T +/-0,5	K +/-0,15	L +/-0,5	I ~	
M6	3 - 5.5	8.9	9	13	1.5	18.5	10.5	15

MATERIAL: STEEL ZINC PLATED CR III

MAX TIGHTENING TORQUE (Nm)	PULL-OUT FORCE (N)	TORQUE TO TURN (Nm)	SHEAR FORCE (N)
15	16500	4,5	3000

Disegno di proprietà della Fixi S.r.l. - Non può essere copiato, riprodotto o comunicato a terze persone senza autorizzazione.
Drawing owned by Fixi S.r.l.- It cannot be copied, reproduced or communicated to third parties without permission.

Disegnato da / Designed by: Ufficio Tecnico
Ufficio Tecnico / Tech Office: tech@fixi.it

23/11/2026

CODICE PRODOTTO / PART NUMBER

85ACITTSEM06L

FIXI s.r.l. Via Bellardi 40/A
10146 - Torino (Italy)
www.fixi.it - info@fixi.it