INSERTI FILETTATI ESAGONALI ACCIAIO- TESTA RIDOTTA

HEXAGONAL STEEL THREADED INSERTS - REDUCED COUNTERSUNK HEAD

INSERTS FILETÉS HEXAGONAUX ACIER - TÊTE RÉDUITE

BLINDNIETMUTTERN SECHSKANTSCHAFT STAHL - KLEINER SENKKOPF

TUERCAS REMACHABLES HEXAGONALES ACERO - CABEZA REDUCIDA

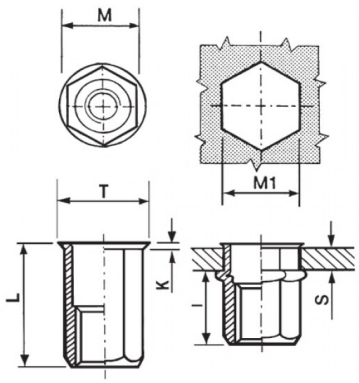



	S GRIP	M +0,07/-0,1	M1 +0,1/-0	T +/-0,5	K +/-0,15	L +/-0,5	I ~	
M5	3 - 5	6.9	7	8	0.5	16	9	6

MATERIAL: STEEL ZINC PLATED CR III

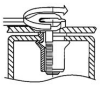			
MAX TIGHTENING TORQUE (Nm)	PULL-OUT FORCE (N)	TORQUE TO TURN (Nm)	SHEAR FORCE (N)
6	11500	1,5	2000

Disegno di proprietà della Fixi S.r.l. - Non può essere copiato, riprodotto o comunicato a terze persone senza autorizzazione.
Drawing owned by Fixi S.r.l.- It cannot be copied, reproduced or communicated to third parties without permission.

Disegnato da / Designed by: Ufficio Tecnico
Ufficio Tecnico / Tech Office: tech@fixi.it

23/11/2026

CODICE PRODOTTO / PART NUMBER

85ACIERM05L

FIXI s.r.l. Via Bellardi 40/A
10146 - Torino (Italy)
www.fixi.it - info@fixi.it