INSERTI FILETTATI SEMIESAGONALI - TESTA RIDOTTA

SEMI-HEXAGONAL THREADED INSERTS - REDUCED COUNTERSUNK HEAD

INSERTS FILETÉS SEMI-HEXAGONAUX - TÊTE RÉDUITE

BLINDNIETMUTTERN TEILSECHSKANT - KLEINER SENKKOPF

TUERCAS REMACHABLES SEMI-HEXAGONALES - CABEZA REDUCIDA

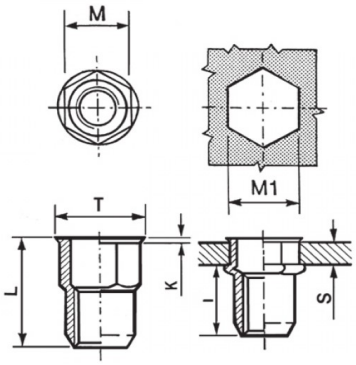

K dopo la posa
K after setting

	S GRIP	M +0,07/-0,1	M1 +0,1/-0	T +/-0,3	K +/-0,15	L +/-0,3	I ~	Nm
M10	3.5 - 6	12.9	13	14.5	0.75	23	15	32

MATERIALE: ACCIAIO INOX A2

COPPIA DI SERRAGGIO MASSIMA (Nm)	CARICO DI TRAZIONE SUL FILETTO (N)	TENUTA ALLA COPPIA DIRETTA (Nm)	VALORI AL TAGLIO (N)
32	32000	8,5	5000

Disegno di proprietà della Fixi S.r.l. - Non può essere copiato, riprodotto o comunicato a terze persone senza autorizzazione.
Drawing owned by Fixi S.r.l.- It cannot be copied, reproduced or communicated to third parties without permission.

Disegnato da / Designed by: Ufficio Tecnico
Ufficio Tecnico / Tech Office: tech@fixi.it

29/04/2024

CODICE PRODOTTO / PART NUMBER

85IXIERSEM10L13

FIXI s.r.l. Via Bellardi 40/A
10146 - Torino (Italy)
www.fixi.it - info@fixi.it