RIVETTI PER MATERIE PLASTICHE ALLUMINIO / ALLUMINIO - TESTA TONDA

BLIND RIVETS FOR PLASTIC ALUMINIUM / ALUMINIUM - DOME HEAD

RIVETS POUR PLASTIQUE ALUMINIUM / ALUMINIUM - TÊTE PLATE

LASCHENBLINDNIETE ALUMINIUM / ALUMINIUM - FLACHKOPF

REMACHES PARA MATERIAS PLASTICAS ALUMINIO / ALUMINIO - CABEZA ALOMADA

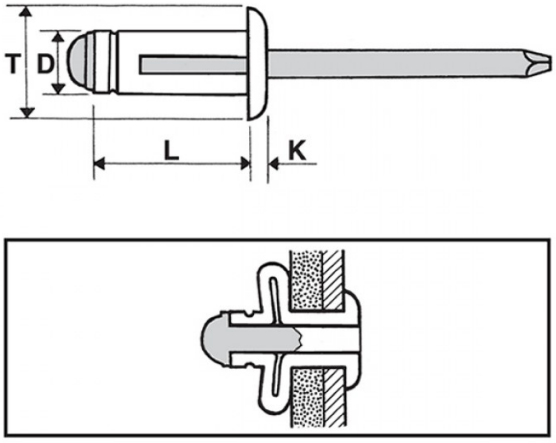



D +0,18/-0,15	L +1/-0,2	T max	K max	∅ hole			
4	25,2	8,2	1,8	4,3 - 4,6	5 - 12	700 N	600 N

BODY: ALUMINIUM

MANDREL: ALUMINIUM

Disegno di proprietà della Fixi S.r.l. - Non può essere copiato, riprodotto o comunicato a terze persone senza autorizzazione.
Drawing owned by Fixi S.r.l.- It cannot be copied, reproduced or communicated to third parties without permission.

Disegnato da / Designed by: Ufficio Tecnico
Ufficio Tecnico / Tech Office: tech@fixi.it

24/11/2026

CODICE PRODOTTO / PART NUMBER

01ALSOF4025TT

FIXI s.r.l. Via Bellardi 40/A
10146 - Torino (Italy)
www.fixi.it - info@fixi.it