PERNI FILETTATI A SALDARE A SCARICA DI CONDENSATORI ALLUMINIO

CAPACITOR DISCHARGE STUDS WITH EXTERNAL THREAD ALUMINIUM

GOUJONS FILETÉS À SOUDER PAR DÉCHARGE DE CONDENSATEURS ACIER ALUMINIUM

GEWINDEBOLZEN FÜR SPITZENZÜNDUNG ALUMINIUM

PERNOS CON ROSCA EXTERIOR PARA SOLDAR CON DESCARGA ALUMINIO

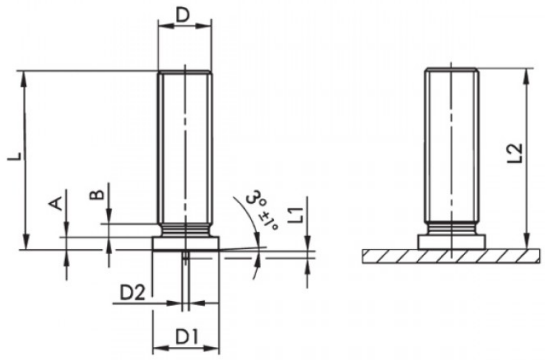



D	L +0,6	D1 +/-0,2	D2 +/-0,08	L1 +/-0,05	A	B max	L2
M8	40	9,0	0,75	0,85	0,8-1,4	1,5	L-0,3

Disegno di proprietà della Fixi S.r.l. - Non può essere copiato, riprodotto o comunicato a terze persone senza autorizzazione.
Drawing owned by Fixi S.r.l.- It cannot be copied, reproduced or communicated to third parties without permission.

Disegnato da / Designed by: Ufficio Tecnico
Ufficio Tecnico / Tech Office: tech@fixi.it

24/11/2026

CODICE PRODOTTO / PART NUMBER

03ALPR840

FIXI s.r.l. Via Bellardi 40/A
10146 - Torino (Italy)
www.fixi.it - info@fixi.it