# BUSSOLE FILETTATE A SALDARE A SCARICA DI CONDENSATORI ACCIAIO INOX

# STAINLESS STEEL CAPACITOR DISCHARGE STUDS WITH INTERNAL THREAD

# DOUILLES TARAUDÉES À SOUDER PAR DÉCHARGE DE CONDENSATEURS INOX

# INNENGEWINDEBUCHSEN FÜR SPITZENZÜNDUNG ROSTFREIER STHAL

# PERNOS CON ROSCA INTERIOR PARA SOLDAR CON DESCARGA INOX

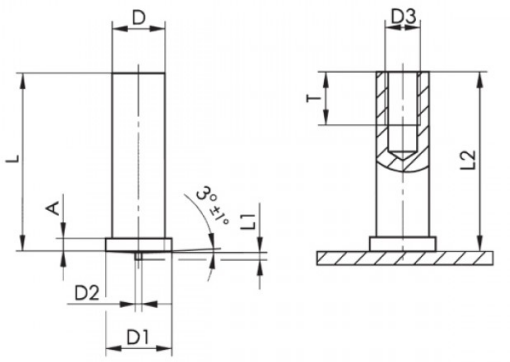




| D<br>+/-0,1 | L<br>+0,3 | D1<br>+/-0,2 | D2<br>+/-0,08 | L1<br>+/-0,05 | A | L2 | D3 | T<br>+0,5 |
|---|---|---|---|---|---|---|---|---|
| Ø 5 | 30 | 6,5 | 0,75 | 0,80 | 0,7-1,4 | L-0,3 | M3 | 5 |

Disegno di proprietà della Fixi S.r.l. - Non può essere copiato, riprodotto o comunicato a terze persone senza autorizzazione.
Drawing owned by Fixi S.r.l.- It cannot be copied, reproduced or communicated to third parties without permission.

**Disegnato da / Designed by:** Ufficio Tecnico
**Ufficio Tecnico / Tech Office:** tech@fixi.it

23/11/2026

**CODICE PRODOTTO / PART NUMBER**

03IXBU3530

FIXI s.r.l. Via Bellardi 40/A
10146 - Torino (Italy)
www.fixi.it - info@fixi.it