PERNI LISCI A SALDARE A SCARICA DI CONDENSATORI ACCIAIO RAMATO

STEEL COPPER PLATED UNTHREADED CAPACITOR DISCHARGE STUDS

GOUJONS LISSES À SOUDER PAR DÉCHARGE DE CONDENSATEURS ACIER CUIVRÉ

STIFTE FÜR SPITZENZÜNDUNG STAHL VERKUPFERT

PERNOS SIN ROSCA PARA SOLDAR CON DESCARGA ACERO COBREADO

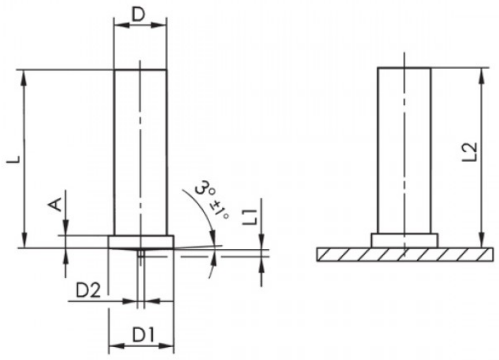

D +/-0,1	L +0,6	D1 +/-0,2	D2 +/-0,08	L1 +/-0,05	A	L2
*Ø 10,8	40	11,6	0,75	0,85	0,8-1,8	L-0,6

MATERIALE / MATERIAL : Acciaio 4.8 Ramato / Steel 4.8 Copper Plated

Disegno di proprietà della Fixi S.r.l. - Non può essere copiato, riprodotto o comunicato a terze persone senza autorizzazione.
Drawing owned by Fixi S.r.l.- It cannot be copied, reproduced or communicated to third parties without permission.

Disegnato da / Designed by: Ufficio Tecnico
Ufficio Tecnico / Tech Office: tech@fixi.it

05/05/2024

CODICE PRODOTTO / PART NUMBER

03ARPL1040

FIXI s.r.l. Via Bellardi 40/A
10146 - Torino (Italy)
www.fixi.it - info@fixi.it