# PERNI LISCI A SALDARE A SCARICA DI CONDENSATORI ACCIAIO RAMATO

# STEEL COPPER PLATED UNTHREADED CAPACITOR DISCHARGE STUDS

# GOUJONS LISSES À SOUDER PAR DÉCHARGE DE CONDENSATEURS ACIER CUIVRÉ

# STIFTE FÜR SPITZENZÜNDUNG STAHL VERKUPFERT

# PERNOS SIN ROSCA PARA SOLDAR CON DESCARGA ACERO COBREADO

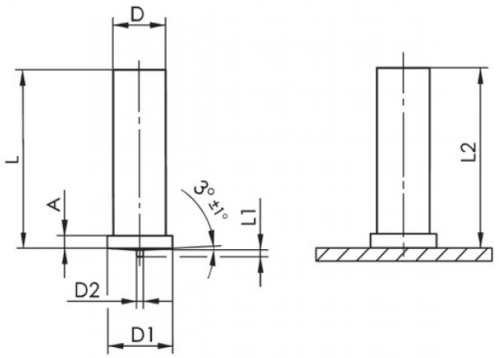




| D<br>+/-0,1 | L<br>+0,6 | D1<br>+/-0,2 | D2<br>+/-0,08 | L1<br>+/-0,05 | A | L2 |
|---|---|---|---|---|---|---|
| Ø 4 | 12 | 5,5 | 0,65 | 0,55 | 0,7-1,4 | L-0,3 |

Disegno di proprietà della Fixi S.r.l. - Non può essere copiato, riprodotto o comunicato a terze persone senza autorizzazione.
Drawing owned by Fixi S.r.l.- It cannot be copied, reproduced or communicated to third parties without permission.

**Disegnato da / Designed by:** Ufficio Tecnico
**Ufficio Tecnico / Tech Office:** tech@fixi.it

26/11/2026

**CODICE PRODOTTO / PART NUMBER**

03ARPL412

FIXI s.r.l. Via Bellardi 40/A
10146 - Torino (Italy)
www.fixi.it - info@fixi.it