# PERNI LISCI A SALDARE A SCARICA DI CONDENSATORI OTTONE

# BRASS NON-THREADED CAPACITOR DISCHARGE STUDS

# GOUJONS LISSES À SOUDER PAR DÉCHARGE DE CONDENSATEURS LAITON

# STIFTE FÜR SPITZENZÜNDUNG MESSING

# PERNOS SIN ROSCA PARA SOLDAR CON DESCARGA LATÓN

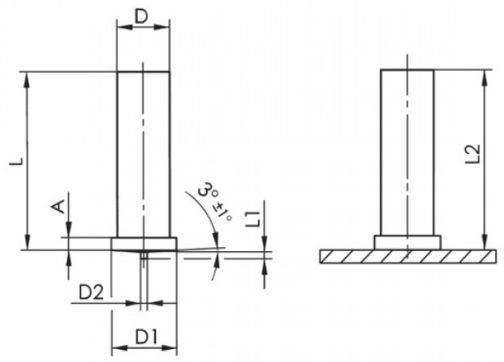


| D<br>+/-0,1 | L<br>+0,6 | D1<br>+/-0,2 | D2<br>+/-0,08 | L1<br>+/-0,05 | A | L2 |
|---|---|---|---|---|---|---|
| Ø 3 | 15 | 4,5 | 0,60 | 0,55 | 0,7-1,4 | L-0,3 |

Disegno di proprietà della Fixi S.r.l. - Non può essere copiato, riprodotto o comunicato a terze persone senza autorizzazione.
Drawing owned by Fixi S.r.l.- It cannot be copied, reproduced or communicated to third parties without permission.

**Disegnato da / Designed by:** Ufficio Tecnico
**Ufficio Tecnico / Tech Office:** tech@fixi.it

23/11/2026

**CODICE PRODOTTO / PART NUMBER**

03OTPL315

FIXI s.r.l. Via Bellardi 40/A
10146 - Torino (Italy)
www.fixi.it - info@fixi.it