PERNI LISCI A SALDARE A SCARICA DI CONDENSATORI OTTONE

BRASS NON-THREADED CAPACITOR DISCHARGE STUDS

GOUJONS LISSES À SOUDER PAR DÉCHARGE DE CONDENSATEURS LAITON

STIFTE FÜR SPITZENZÜNDUNG MESSING

PERNOS SIN ROSCA PARA SOLDAR CON DESCARGA LATÓN

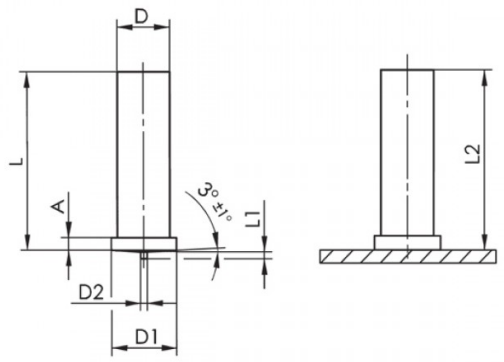

D +/-0,1	L +0,6	D1 +/-0,2	D2 +/-0,08	L1 +/-0,05	A	L2
Ø 4	20	5,5	0,65	0,55	0,7-1,4	L-0,3

Disegno di proprietà della Fixi S.r.l. - Non può essere copiato, riprodotto o comunicato a terze persone senza autorizzazione.
Drawing owned by Fixi S.r.l.- It cannot be copied, reproduced or communicated to third parties without permission.

Disegnato da / Designed by: Ufficio Tecnico
Ufficio Tecnico / Tech Office: tech@fixi.it

23/11/2026

CODICE PRODOTTO / PART NUMBER

03OTPL420

FIXI s.r.l. Via Bellardi 40/A
10146 - Torino (Italy)
www.fixi.it - info@fixi.it